Техническое описание,
инструкция по эксплуатации и паспорт

Версия: 10-2026

ДИММЕР ARL-SET-PWM-104-72-RGBW-SH-IN, КОМПЛЕКТ

Контроллер ARL-4022-SIRIUS-RGBW
Арт. 027151

Пульт ARL-1022-SIRIUS-RGBW Black
Арт. 027154

1. ОСНОВНЫЕ СВЕДЕНИЯ

1.1. Комплект из контроллера для светодиодной ленты (ШИМ) и кнопочного радиопульта с сенсорным кольцом 2.4 ГГц черного цвета для дистанционного управления монохромными, мультибелыми и многоцветными (DIM/MIX/RGB/RGBW) источниками света.

1.2. Основные функции: включение и выключение света, регулировка яркости, выбор цвета, управление встроенными динамическими режимами.

1.3. Управление RF-пультом 2.4 ГГц, дистанция до 20 метров.

2. ОСНОВНЫЕ ТЕХНИЧЕСКИЕ ХАРАКТЕРИСТИКИ

2.1. Общие параметры

Контроллер

Напряжение питания	**DC 12–24 В**
Количество каналов управления	**4 канала**
Максимальный ток нагрузки на канал	**6 А**
Максимальная суммарная мощность нагрузки	**288 (12 В)–576 (24 В) Вт**
Частота ШИМ (PWM)	**1 кГц**
Степень пылевлагозащиты	**IP20**
Габаритные размеры	**160×46×25 мм**
Диапазон рабочих температур окружающей среды	**-20... +45 °C**

Пульт

Напряжение питания	**3 В (2×1.5 В элемент AAA)**
Тип связи с контроллером	**RF (радиочастотный), 2.4 ГГц**
Максимальная дистанция управления	**до 20 м**
Количество зон управления	**4 зоны**
Степень пылевлагозащиты	**IP20**
Температура окружающей среды	**+5... +45 °C**
Габаритные размеры	**150×40×20 мм**

Инструкция предназначена для артикула 061157. Артикул указан на момент разработки инструкции. Список действующих артикулов см. на сайте arlight.ru. Дополнение к артикулу в скобках, например (1), (2), (В), означает наличие модификаций товара. Модификации отличаются незначительными улучшениями, не влияющими на основные свойства, параметры и внешний вид товара. Допускается прямая замена модификаций на основной артикул или наоборот без каких-либо условий. Данный материал принадлежит ООО «АРЛАЙТ РУС».

3. УСТАНОВКА, ПОДКЛЮЧЕНИЕ И УПРАВЛЕНИЕ

ВНИМАНИЕ!
Во избежание поражения электрическим током, перед началом всех работ отключите электропитание. Все работы должны проводиться только квалифицированным специалистом.

3.1. Извлеките устройства из упаковки и убедитесь в отсутствии механических повреждений.
3.2. Подключите устройства в соответствии со схемой рис. 1.

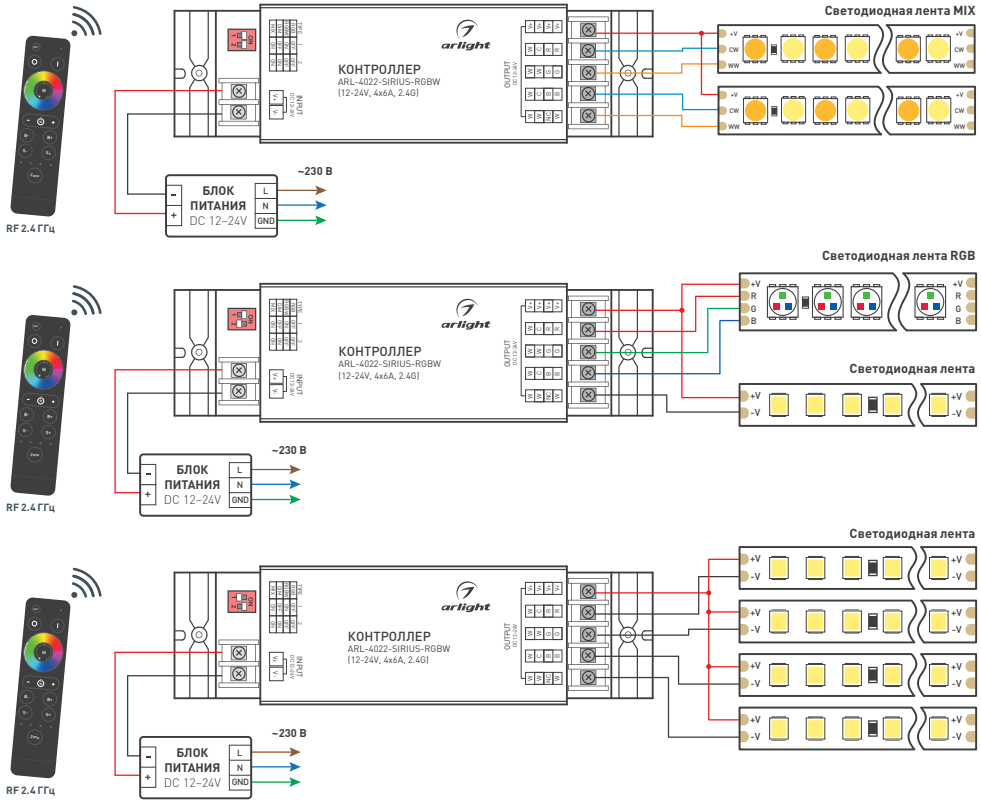

Рис.1. Схемы подключения контроллера в режимах MIX/RGB/RGBW/DIM.

3.3. Убедитесь, что схема собрана правильно, все соединения выполнены надежно, отсутствуют короткие замыкания в проводах.
3.4. Включите электропитание, выполните настройку и проверьте работу оборудования.
3.5. Привязка RF пульта к контроллеру (см. инструкцию к используемому пульту ДУ):

Привязка:

- Включите питание контроллера.
- Выберите зону с помощью клавиши «Выбора зоны».
- Нажмите и удерживайте кнопку «Включить» в течение 5 с, индикатор на пульте начнет быстро мигать. Это означает, что пульт вошел в режим программирования.
- Светодиодная лента мигнет 3 раза, что свидетельствует об успешной операции.

Удаление:

- Включите питание контроллера.
- Нажмите и удерживайте кнопку «Включить» в течение 10 с. Индикатор на пульте управления начнет быстро мигать. Это означает, что пульт вошел в режим программирования.
- Светодиодная лента мигнет 3 раза, что свидетельствует об успешной операции.

4. ОБЯЗАТЕЛЬНЫЕ ТРЕБОВАНИЯ И РЕКОМЕНДАЦИИ ПО ЭКСПЛУАТАЦИИ

ВНИМАНИЕ!
Несоблюдение правил эксплуатации может привести к выходу устройства из строя, поражению электрическим током или возгоранию.

4.1. Соблюдайте условия эксплуатации оборудования:
- эксплуатация только внутри помещений;
- температура окружающего воздуха для контроллера от –20 до +45 °C, для пульта от +5 до +45°C;
- относительная влажность воздуха не более 90% при +20 °C, без конденсации влаги;
- отсутствие в воздухе паров и примесей агрессивных веществ (кислот, щелочей и пр.).

4.2. Запрещается эксплуатация в помещениях с повышенной влажностью.
4.3. Не допускайте попадания воды или воздействия конденсата на устройство.
4.4. Возможные неисправности и методы устранения

Проявление неисправности	Причина неисправности	Метод устранения
Дистанционное управление не работает	Пульт ДУ не привязан к контроллеру	Привяжите пульт ДУ к контроллеру
	Пульт ДУ находится слишком далеко от контроллера	Уменьшите дистанцию между пультом ДУ и контроллером
Дистанция устойчивой работы дистанционного управления менее 20 м	Экранирование радиосигнала стеной или металлической поверхностью	Устраните причину экранирования радиосигнала, перенесите панель в место, исключающее экранирование
Светодиодная лента не светится	Нет контакта в соединениях	Проверьте все подключения
	Неправильная полярность подключения	Подключите оборудование, соблюдая полярность
	Неисправен блок питания	Замените блок питания
Неравномерное свечение	Значительное падение напряжения на конце ленты при подключении с одной стороны	Подайте питание на второй конец ленты
	Недостаточное сечение соединительного провода	Рассчитайте требуемое сечение и замените провод
	Длина последовательно соединенной ленты более 5 м	Уменьшите длину последовательно соединенной ленты, соедините отрезки параллельно
Цвет свечения не соответствует выбранному	Неправильно подключены выходные каналы. Перепутаны провода каналов	Подключите ленту в соответствии с маркировкой каналов на ленте и панели
При выключении лента меняет цвет, но не выключается полностью	Выход из строя одного или нескольких каналов контроллера в результате замыкания в проводах	Устраните замыкание, замените панель. Данная неисправность не рассматривается как гарантийный случай

5. ТРЕБОВАНИЯ БЕЗОПАСНОСТИ

5.1. Монтаж оборудования должен выполняться квалифицированным специалистом с соблюдением требований техники безопасности, пожарной безопасности, ПУЭ и других нормативных документов.
5.2. Внимательно изучите данное руководство и неукоснительно следуйте всем требованиям и рекомендациям.
5.3. Линия 230 В, к которой подключается оборудование, должна быть исправна и защищена автоматическим выключателем соответствующего номинала и устройством защитного отключения (УЗО).
5.4. Перед монтажом убедитесь, что все оборудование обесточено.
5.5. Не допускается монтаж оборудования если обнаружены трещины или другие повреждения его корпуса.
5.6. Если при включении изделие не заработало должным образом, воспользуйтесь таблицей возможных неисправностей, приведенной выше. Если самостоятельно устранить неисправность не удалось, обесточьте оборудование и свяжитесь с поставщиком.
5.7. Незамедлительно прекратите эксплуатацию оборудования и отключите электропитание при возникновении следующих ситуаций:
- появление постороннего запаха;
- чрезмерное повышение температуры изделия или питающих кабелей;
- дым или нехарактерный звук;
- повреждение или нарушение изоляции кабеля или корпуса изделия.

6. ГАРАНТИЙНЫЕ ОБЯЗАТЕЛЬСТВА

6.1. Изготовитель гарантирует соответствие изделия требованиям действующей технической документации и обязательным требованиям государственных стандартов.
6.2. Гарантийный срок изделия — 36 месяцев с даты передачи потребителю, если иное не предусмотрено договором. Если дату передачи установить невозможно, гарантийный срок исчисляется с даты изготовления изделия.
6.3. В случае выхода изделия из строя потребитель вправе предъявить требования в течение гарантийного срока при наличии товарного или кассового чека, а также отметки о продаже в паспорте изделия.

6.4. Требования предъявляются по месту приобретения изделия.
6.5. Гарантийные обязательства не распространяются на изделия, имеющие механические повреждения или признаки нарушения потребителем правил хранения, транспортирования или эксплуатации.
6.6. Изготовитель вправе вносить в конструкцию изделия и встроенное программное обеспечение (прошивку) изменения, не ухудшающие качество изделия и его основные параметры.
6.7. Расходы на транспортировку вышедшего из строя изделия оплачиваются потребителем.

7. ТРАНСПОРТИРОВАНИЕ И ХРАНЕНИЕ

7.1. Размещение и крепление в транспортных средствах упакованных изделий должны обеспечивать их устойчивое положение, исключать возможность ударов друг о друга, а также о стенки транспортных средств.
7.2. После транспортировки при отрицательных температурах, перед включением, изделие должно быть выдержано в упаковке в нормальных условиях не менее 6 часов.
7.3. Изделия должны храниться в сухом помещении в заводской упаковке при температуре окружающей среды от 0 до +50 °С и влажности не более 70% при отсутствии в воздухе паров кислот, щелочей и других агрессивных примесей.

8. КОМПЛЕКТАЦИЯ

8.1. Контроллер — 1 шт.
8.2. Пульт — 1 шт.
8.3. Техническое описание, инструкция по эксплуатации и паспорт — 1 шт.
8.4. Упаковка — 1 шт.

9. СВЕДЕНИЯ ОБ УТИЛИЗАЦИИ

9.1. По истечении срока службы (эксплуатации) изделие не представляет опасности для жизни, здоровья людей и окружающей среды.
9.2. Утилизация осуществляется в соответствии с требованиями действующего законодательства.

10. СВЕДЕНИЯ О РЕАЛИЗАЦИИ И СЕРТИФИКАЦИИ

10.1. Цена изделия договорная, определяется при заключении договора.
10.2. Предпродажной подготовки изделия не требуется.
10.3. Изделие сертифицировано согласно ТР ТС. Информация о сертификации нанесена на упаковку.

11. ИНФОРМАЦИЯ О ПРОИСХОЖДЕНИИ ТОВАРА

11.1. Изготовлено в КНР.
11.2. Изготовитель/Manufacturer: «Санрайз Холдинг (ГК) Лимитед» (Sunrise Holding (HK) Ltd).
Комната 901, этаж 9, Омега Плаза, 32, улица Дандас, Коулун, Гонконг, Китай.
Unit 901, 9/F, Omega Plaza, 32 Dundas Street, Kowloon, Hong Kong, China.
11.3. Импортер: ООО «Арлайт РУС», адрес: 101000, г. Москва, Уланский пер., д. 22, стр. 1, пом. I, этаж 5, офис 501.
11.4. Дату изготовления см. на корпусе устройства или упаковке.

12. ОТМЕТКА О ПРОДАЖЕ

Модель: _____

Дата продажи: _____

М. П.

Продавец: _____

Потребитель: _____

Более подробная информация об изделии представлена на сайте arlight.ru

ТР ТС 020/2011